200 ՄՄ ՀԱՍՏՈՒԹՅԱՄԲ ՄԻՋՆՈՐՄԻ ԻՐԱԿԱՆԱՑՄԱՆ ԴՐՎԱԳ

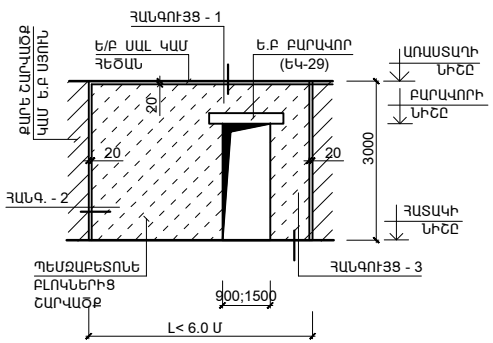

ՀԱՆԳՈՒՅՑ - 2

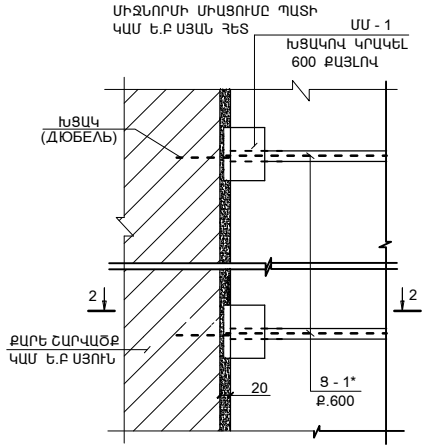

200 ՄՄ ՀԱՍՏՈՒԹՅԱՄԲ ՄԻՋՆՈՐՄՆԵՐԻ ԱՄՐԱԿԱՊՄԱՆ ՄԱՍՆԱԳԻՐ

ԴԻՐՔ	Ն Շ Ա Ն Ա Կ Ո Ւ Մ Ը	Ա Ն Վ Ա Ն Ո Ւ Մ Ը	ՔԱՆ. ՀԱՏ	ՄԻԱՎ. ՔԱՇԸ ԿԳ	ԾԱՆՈԹՈՒԹՅՈՒՆ
	ՄԻՋՆՈՐՄՆԵՐԻ ԱՄՐԱԿԱՊՈՒՄ				
1	ГОСТ19903 - 76	-3X80 L = 360	100	0.94	94.0
2	ГОСТ Р 52544 - 2006	Ф12 А500С L ընդ = 200.0 մ	--	180.0	180.0
			ԸՆԴ.		274.0
	ՆՅՈՒԹԸ՝	ԱՆՑՔԵՐԻ ԼՑՆՈՒՄ M150 ՑԵՄ.-ԱՎԱԶԵ ՇԱՂԱԽ			4.0 (Մ³)
		ՓՐՓՐԱՊԼԱՍՏ 200 ՄՄ ՀԱՍՏ (90.0 ԳԾ.Մ)			18.0 (Մ²)
		ԽԱՄՔԱՐԱԲԵՏՈՆ (B 12.5 ԲԵՏՈՆՈՎ - 60%)			12.0 (Մ³)

ՀԱՆԳՈՒՅՑ - 1

ՄԻՋՆՈՐՄԻ ԱՄՐԱԿԱՊՈՒՄԸ ԾԱԾԿԻ ՍԱԼԻՆ ԿԱՄ ՀԵԾԱՆԻՆ

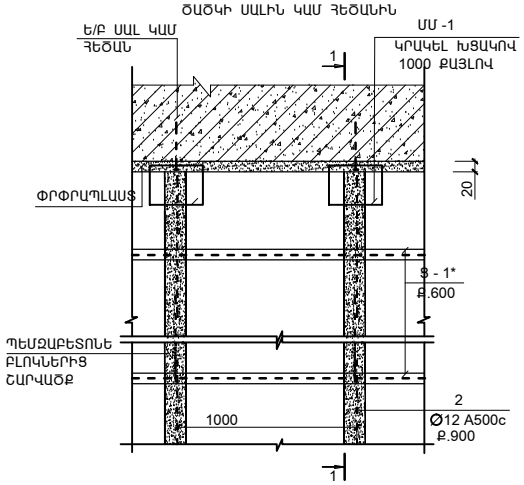

1 - 1

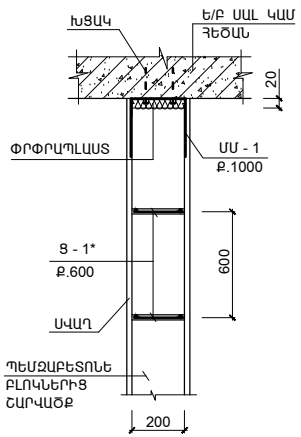

2 - 2

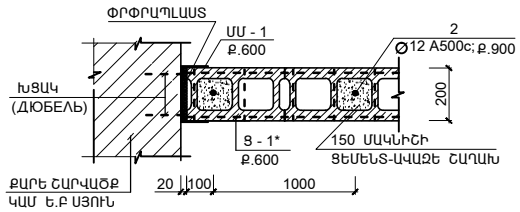

ՄԱՆՐԱՄԱՍ ՄՄ - 1

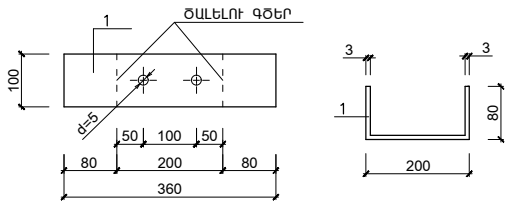

ՀԱՆԳՈՒՅՑ - 3

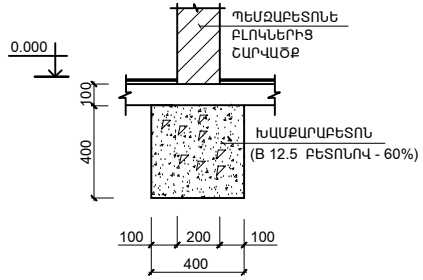

ՄԻՋՆՈՐՄՆԵՐԻ ԿՑՄԱՆ ՀԱՆԳՈՒՅՑ

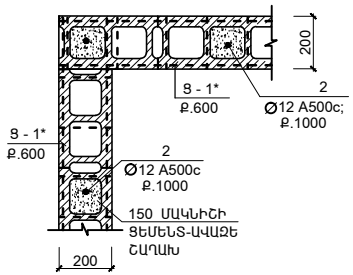

1. ՄԻՋՆՈՐՄՆԵՐԻ ՏԵՂԱԲԱՇԽՈՒՄԸ ՆԱՅԵԼ ՃԱՐՏԱՐԱՊԵՏԱԿԱՆ ԳԾԱԳՐԵՐԻ ՀԵՏ ՀԱՄԱՏԵՂ
2. ՍՈՒՅՆ ԹԵՐԹԸ ՆԱՅԵԼ ԵԿ-26;28 ՀԵՏ ՀԱՄԱՏԵՂ

ԾՐԱԳՐԻ ԱՌԱՋԱԴՐԱՆՔ՝ TAT-04				ԴԱՇՏԱՔԱՐԻ ՄԱՆԿԱՊԱՐՏԵԶԻ ԿԱՌՈՒՑՈՒՄ		
				ԿՈՆՍՏՐՈՒԿՏՈՐԱԿԱՆ ՄԱՍ	ՓՈՒԼ	ԹԵՐԹ	ԹԵՐԹԵՐ
					ԱՆ	ԵԿ-27	34
ՆԱԽԱԳԾ.	ԱՂԱՋԱՆՅԱՆ Լ.			200 ՄՄ ՀԱՍՏՈՒԹՅԱՄԲ ՄԻՋՆՈՐՄՆԵՐԻ ԱՄՐԱԿԱՊՄԱՆ ՀԱՆԳՈՒՅՑՆԵՐԸ	INTER energia	ՌՆՏԵՐ էներգիա ՍՊԸ	
ՊԱՇՏՈՆ	ԱԶԳԱԼՈՒՆ	ՍՏՈՐԱԳՐ.					